1-ლი სართული ქალაქის ქსელი, შტეფსელები,
განათება, ვენტილაცია და გათბობა-გაგრილება

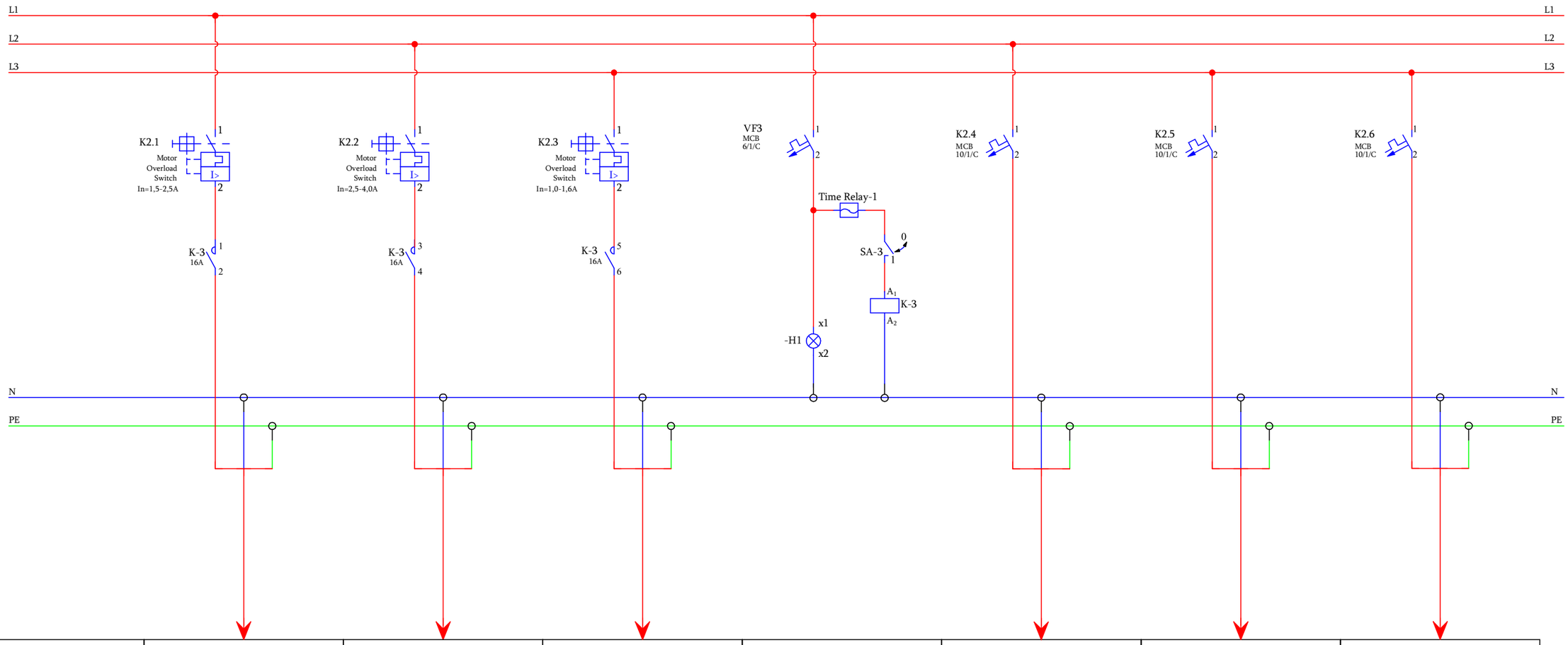

მარკირება	K2.1	K2.2	K2.3		K2.4	K2.5	K2.6
ტიპი	NYM 3X1,5mm²	NYM 3X1,5mm²	NYM 3X1,5mm²		NYM 3X1,5mm²	NYM 3X1,5mm²	NYM 3X2,5mm²
სიმძლავრე კვტ	0,50	0,70	0,30		0,112	0,112	0,116
დენი ა	2,17	3,04	1,30		0,49	0,49	0,50
ელ. მომხმარებლის დასახელება	არხული გამწოვი ვენტილატორი	არხული გამწოვი ვენტილატორი	არხული გამწოვი ვენტილატორი		VRF კონდიციონერის შიდა ბლოკი 4ც	VRF კონდიციონერის შიდა ბლოკი 4ც	VRF კონდიციონერის შიდა ბლოკი 4ც